Subplate with A–B on side. P–T on rear = 1" G
with/without pressure relief valve.(RV) Weight = 10 Kg
Grundplatte, A–B seitlich. P–T ruckseitig = 1"G
mit/ohne Druckbegrenzungventil.(DBV) Gewicht = 10 Kg

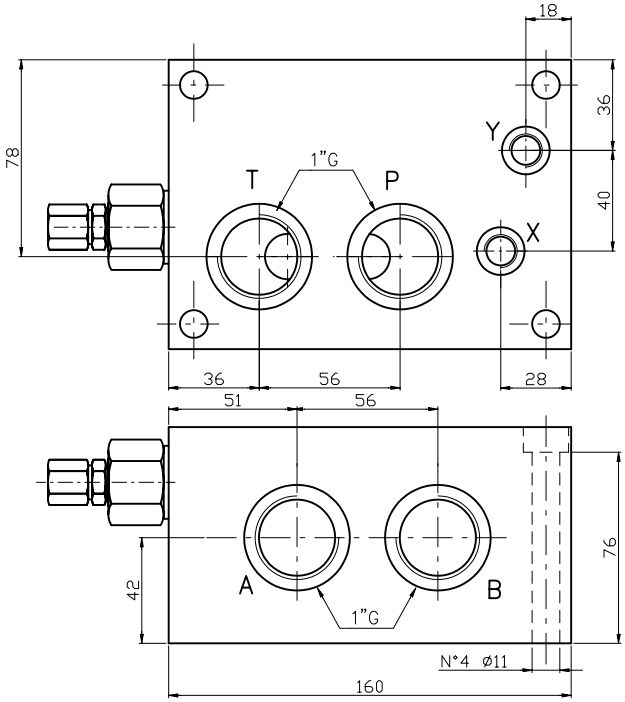

Type /Typ: PL

Hydr. symbol
Symbol

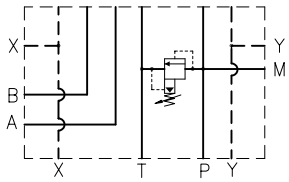

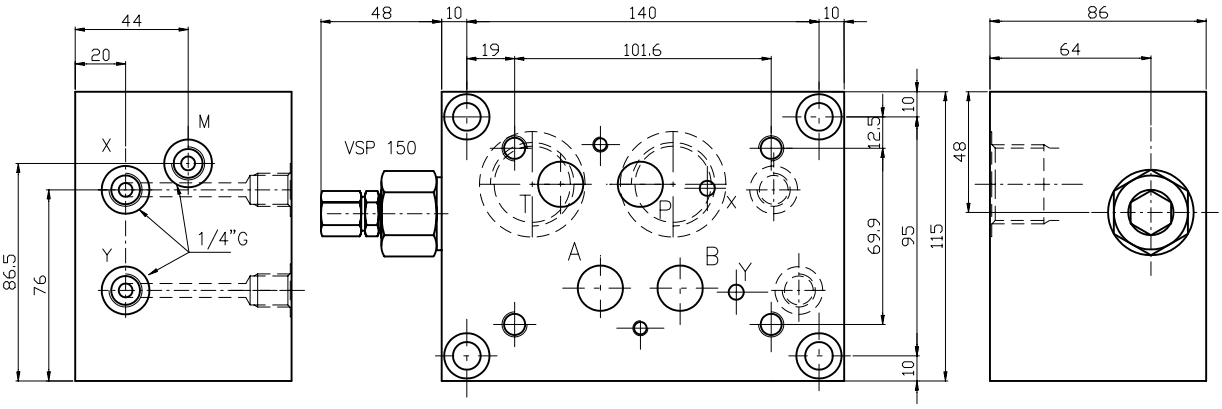

Ordering code
Bestell–Code

ES	7	10	PL	*	*	F

Setting/Einstellung
F = by key
Schlussverstellung

subplate = S
Grundplatte

CETOP 7

1"G = 10

Spring type/Feder Typ
0 = 1.7–70 bar
2 = 10–210 bar

P – T on rear / ruckseitig
A – B on side / seitlich = PL

X = with RV / mit DBV
Z = prearranged for RV
fuer DBV vorgebohrt
Y = without RV / ohne DBV

NOTES : See page 52 for technical characteristics of RV
BEMERKUNG : Siehe techn. Daten des DBV auf Seite 52